Схема расположения балок перекрытия на отм. н. +3,200

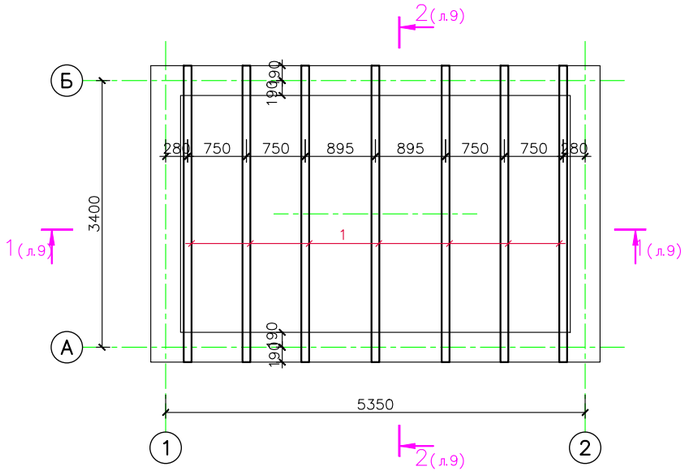

Схема расположения элементов стропильной системы

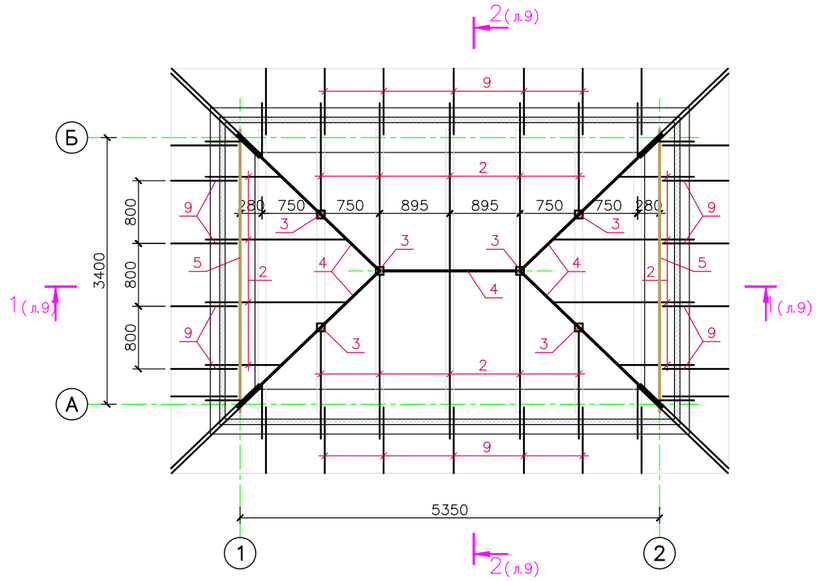

Спецификация элементов стропильной системы

Марка, поз.	Обозначение	Наименование	Кол. шт.	Вес ед. кг.	Примеч.	
1	ГОСТ 8486–86	Балки перекрытия 100х150(h), $L_{общ}$=28,0м	–		0,42м³	0,4м²
2	–––––//–––––	Стропила 50х150(h), $L_{общ}$=50,0м	–		0,38м³	0,4м²
3	–––––//–––––	Стойки 100х100, $L_{общ}$=4,0м	–		0,04м³	0,4м²
4	–––––//–––––	Прогоны 100х150(h), $L_{общ}$=10,0м	–		0,15м³	0,5м²
5	–––––//–––––	Мауэрлат 100х100, $L_{общ}$=8,0м	–		0,08м³	0,4м²
6	–––––//–––––	Обрешетка 100х32(h), $L_{общ}$=254,0м	–		0,81м³	0,264м²
7	–––––//–––––	Накладки 50х150, $L_{общ}$=19,0м	–		0,14м³	0,4м²
8	–––––//–––––	Контр. рейка 50х50, $L_{общ}$=64,0м	–		0,16м³	0,2м²
9	–––––//–––––	Кобылки 50х125(h), $L_{общ}$=48,0м	–		0,3м³	0,35м²
10	–––––//–––––	Подшивка из досок 25х100, $L_{общ}$=230,0м	–		0,58м³	0,25м²
		Итого:	–		3,06м³	
		Неучтенная древесина (5%):	–		0,15м³	
		ВСЕГО:	–		3,21м³	

1/9

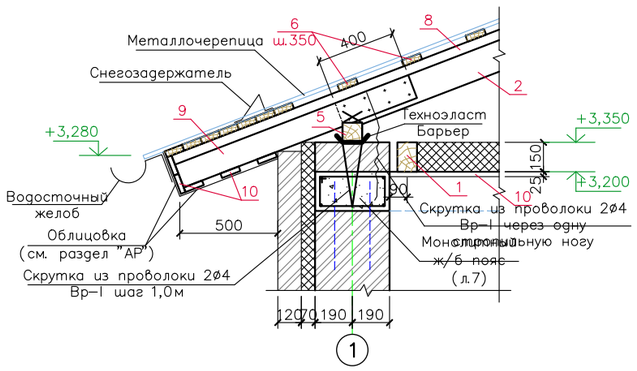

2/9

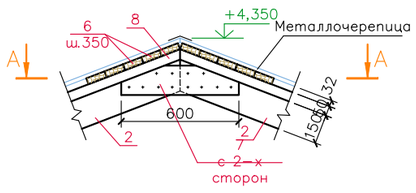

А– А



1. Монтаж деревянных конструкций осуществлять в соответствии с требованиями СП 70.13330.2012.
2. Элементы стропильной кровли выполнять из пиленого лесоматериала хвойных пород II категории с влажностью не более 25%.
3. Обработку деревянных конструкций кровли выполнить огнебиозащитным составом «NEOMID 450–1» (НЕОМИД). Расход огнебиозащитного состава на 203 м² пиломатериалов составляет 53,3 кг.
4. Элементы стропильной кровли, соприкасающиеся с кирпичной кладкой тщательно антисептировать и изолировать прокладкой из одного слоя Техноэласт Барьер (S = 1,5 м²).
5. Антисептирование и огнезащиту производить в соответствии с СП 112.13330.2011.
6. Размеры деревянных конструкций необходимо уточнять по месту.
7. Крепление мауэрлата выполнять скруткой из 2ø4 Вр–I заанкеренной в ж/б пояса.

Изм.	Кол.уч.	Лист	N док.	Подпись	Дата	3/07–22–КЖ15			
						«МТФ на 2000 фуражных коров №8 Ставропольского края», расположенная на з/у К.Н. 26:35:020103:12 в границах ОАО «Марьинское»			
ГИП		Кулаков			02.09.22	Весовая (позиция 19 по ГП)	Стадия	Лист	Листов
Гл. констр.		Паленый			02.09.22		Р	8	
Исполнит.		Бушман			02.09.22	Схема расположения элементов стропильной системы	ООО "ГЕОпроект"		
Н. контр.		Рукинова			02.09.22				

Согласовано

Взам. инв. №

Подпись и дата

Инв. № подл.